по вопросам продаж и поддержки обращайтесь:

Волгоград (844)278-03-48, Воронеж (473)204-51-73, Екатеринбург (343)384-55-89, Казань (843)206-01-48, Краснодар (861)203-40-90, Красноярск (391)204-63-61, Москва (495)268-04-70, Нижний Новгород (831)429-08-12, Новосибирск (383)227-86-73, Ростов-на-Дону (863)308-18-15, Самара (846)206-03-16, Санкт-Петербург (812)309-46-40, Саратов (845)249-38-78, Уфа (347)229-48-12

единый адрес для всех регионов: pnt@nt-rt.ru
веб-сайт: point.nt-rt.ru

Комплекты термометров сопротивления платиновых КТС-Б (подобранная пара) Цена руб. без НДС

1. Исполнение со штуцером М20х1,5*

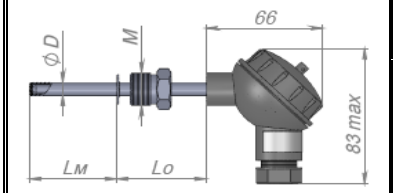

НСХ [1]	Класс [2]	Δtmin °С [3]	Длина монтажной части, мм [4]							
			60	80	100	120	160	180	200	250
Pt100 (Pt500)	B	3	1570	1570	1590	1610	1650	1670	1690	1720
		2	1650	1650	1670	1690	1730	1750	1770	1800
	A	3	1650	1650	1670	1690	1730	1750	1770	1800
		2	1670	1670	1690	1710	1750	1770	1790	1820
		1	2070	2070	2090	2110	2150	2170	2190	2220
	AA	2	-	1850	1870	1890	1930	1950	1970	2000
		1	-	2250	2270	2290	2330	2350	2370	2400

* Возможна комплектация гильзами ГЦР.103

Схема заказа: КТС-Б- [1]-[2] -х4-П-[3]-[4]/d-ПШ.50.М20х1,5-Е

d - для L 60 мм - 6 мм, для остальных длин 8мм.

2. Исполнение без штуцера в комплекте с гильзой и бобышкой**.**

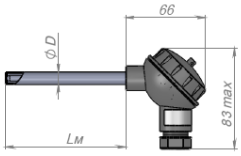

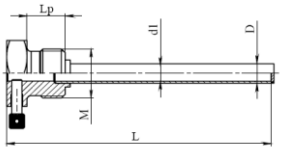

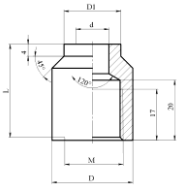

НСХ [1]	Класс [2]	Δtmin °С [3]	Длина монтажной части, мм [4]										
			60	80	100	120	140	160	180	200	220	250	260
Pt100 (Pt500)	B	3	1880	1880	1900	1920	1940	1980	2000	2020	2040	2050	2060
		2	1960	1960	1980	2000	2020	2060	2080	2100	2120	2150	2160
	A	3	1960	1960	1980	2000	2020	2060	2080	2100	2120	2150	2160
		2	2040	2040	2060	2080	2100	2120	2140	2160	2180	2210	2220
		1	2360	2360	2380	2400	2420	2440	2460	2480	2500	2530	2540
	AA	2	-	2150	2170	2190	2210	2230	2250	2270	2290	2320	2330
		1	-	2550	2570	2590	2610	2630	2650	2670	2690	2720	2730

Схема заказа: КТС-Б- [1]-[2] -х4-П-[3]-[4]/6-50-Е

Возможно изготовление комплектов термометров с характеристикой 100П (W100 -1,3910), и с длиной монтажной части отличной от приведенных в таблицах.

Внимание: При заказе комплектов термометров с длиной монтажной части свыше 250 мм, необходимо указывать скорость потока или максимальный расход теплоносителя (м3/час).

по вопросам продаж и поддержки обращайтесь:

Волгоград (844)278-03-48, Воронеж (473)204-51-73, Екатеринбург (343)384-55-89, Казань (843)206-01-48, Краснодар (861)203-40-90, Красноярск (391)204-63-61, Москва (495)268-04-70, Нижний Новгород (831)429-08-12, Новосибирск (383)227-86-73, Ростов-на-Дону (863)308-18-15, Самара (846)206-03-16, Санкт-Петербург (812)309-46-40, Саратов (845)249-38-78, Уфа (347)229-48-12

единый адрес для всех регионов: pnt@nt-rt.ru
веб-сайт: point.nt-rt.ru

Прайс – лист
на соединения ниппельные.

Рис.1
Ниппельное соединение
навертное (НСН)

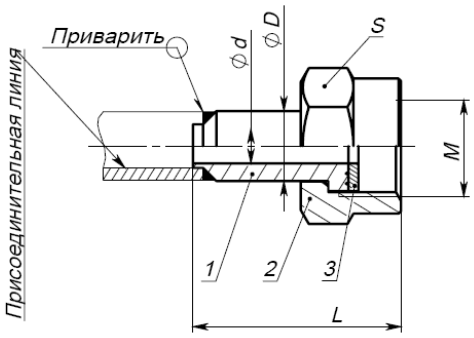

Рис.2
Ниппельное соединение
ввертное (НСВ)

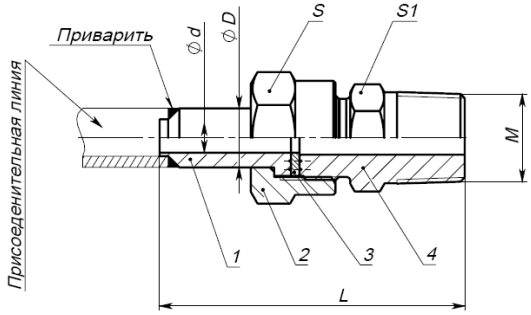

поз.1 - Ниппель поз.2 - Гайка поз.3* – Прокладка поз.4 – Штуцер

Обозначение	М	Материал	Цена без НДС (руб.)	Масса, кг
НСН-14-М20х1,5-А	М20х1,5	Сталь 20	84	0,082
НСН-14-М20х1,5-Б		Сталь 12Х18Н10Т	272	0,084
НСН-14-G1/2-А	G 1/2	Сталь 20	84	0,083
НСН-14-G1/2-Б		Сталь 12Х18Н10Т	272	0,085
НСВ-14-М20-А	М20х1,5	Сталь 20	156	0,155
НСВ-14-М20-Б		Сталь 12Х18Н10Т	386	0,159
НСВ-14-G1/2-А	G 1/2	Сталь 20	156	0,162
НСВ-14-G1/2-Б		Сталь 12Х18Н10Т	386	0,167
НСВ-14-R1/2-А	R 1/2	Сталь 20	164	0.159
НСВ-14-R1/2-Б		Сталь 12Х18Н10Т	393	0.163
НСВ-14-К1/2-А	К 1/2	Сталь 20	236	0,164
НСВ-14-К1/2-Б		Сталь 12Х18Н10Т	462	0,169

* Медная прокладка поз.3 поставляется по желанию заказчика за отдельную плату.

Соединения НСН и НСВ с резьбой М20х1,5 и G 1//2 - постоянное наличие на складе.
Соединения НСВ с резьбой R 1/2 и К 1//2 - срок изготовления от 2-х недель.
Отгрузка со склада в г. Москва.
Доставка до транспортных компаний: Деловые линии, Грузовозофф, Автотрейдинг.
Экспресс-доставка – ***PONY EXPRESS.***

по вопросам продаж и поддержки обращайтесь:

Волгоград (844)278-03-48, Воронеж (473)204-51-73, Екатеринбург (343)384-55-89, Казань (843)206-01-48, Краснодар (861)203-40-90, Красноярск (391)204-63-61, Москва (495)268-04-70, Нижний Новгород (831)429-08-12, Новосибирск (383)227-86-73, Ростов-на-Дону (863)308-18-15, Самара (846)206-03-16, Санкт-Петербург (812)309-46-40, Саратов (845)249-38-78, Уфа (347)229-48-12

единый адрес для всех регионов: pnt@nt-rt.ru
веб-сайт: point.nt-rt.ru

Прайс-лист на отводы сифонные.

Внешний вид	Наименование	**Материал**	Резьба	Цена (руб.) без НДС
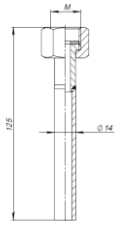	**ОС-16—01в-М20х1,5-А** **ОС-16—01в-G1/2-А**	Сталь 20	внутр. М20х1,5 внутр..G 1/2	**175**
	ОС-16—01ш-М20х1,5-А **ОС-16—01ш- G1/2 -А**	Сталь 20	наружн. М20Х1,5 наружн. G 1/2	**170**
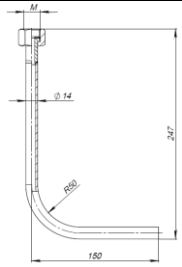	**ОС-16—02в - М20х1,5-А** **ОС-16—02в-G1/2-А**	Сталь 20	внутр. М20х1,5 внутр..G 1/2	**230**
	ОС-16—02ш-М20х1,5-А **ОС-16—02ш- G1/2 -А**	Сталь 20	наружн. М20Х1,5 наружн. G 1/2	**225**
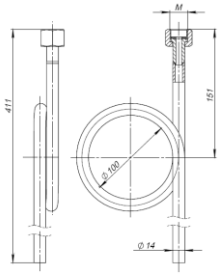	**ОС-16-05в - М20х1,5-А** **ОС-16-05в - G1/2 - А**	Сталь 20	внутр. М20х1,5 внутр..G 1/2	**285**
	ОС-16-05ш - М20х1,5-А **ОС-16-05ш - G1/2 -А**	Сталь 20	наружн. М20Х1,5 наружн. G 1/2	**280**
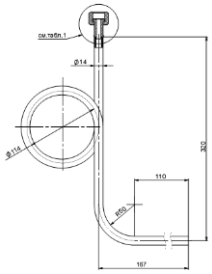	**ОС-16-18в - М20х1,5-А** **ОС-16-18в - G1/2 -А**	Сталь 20	внутр. М20х1,5 внутр..G 1/2	**345**
	ОС-16-18ш - М20х1,5-А **ОС-16-18ш - G1/2 -А**	Сталь 20	наружн. М20Х1,5 наружн. G 1/2	**340**